ミストダイヤドリル ネジタイプ
カッター・ボディ・シャンク組み合わせ一覧
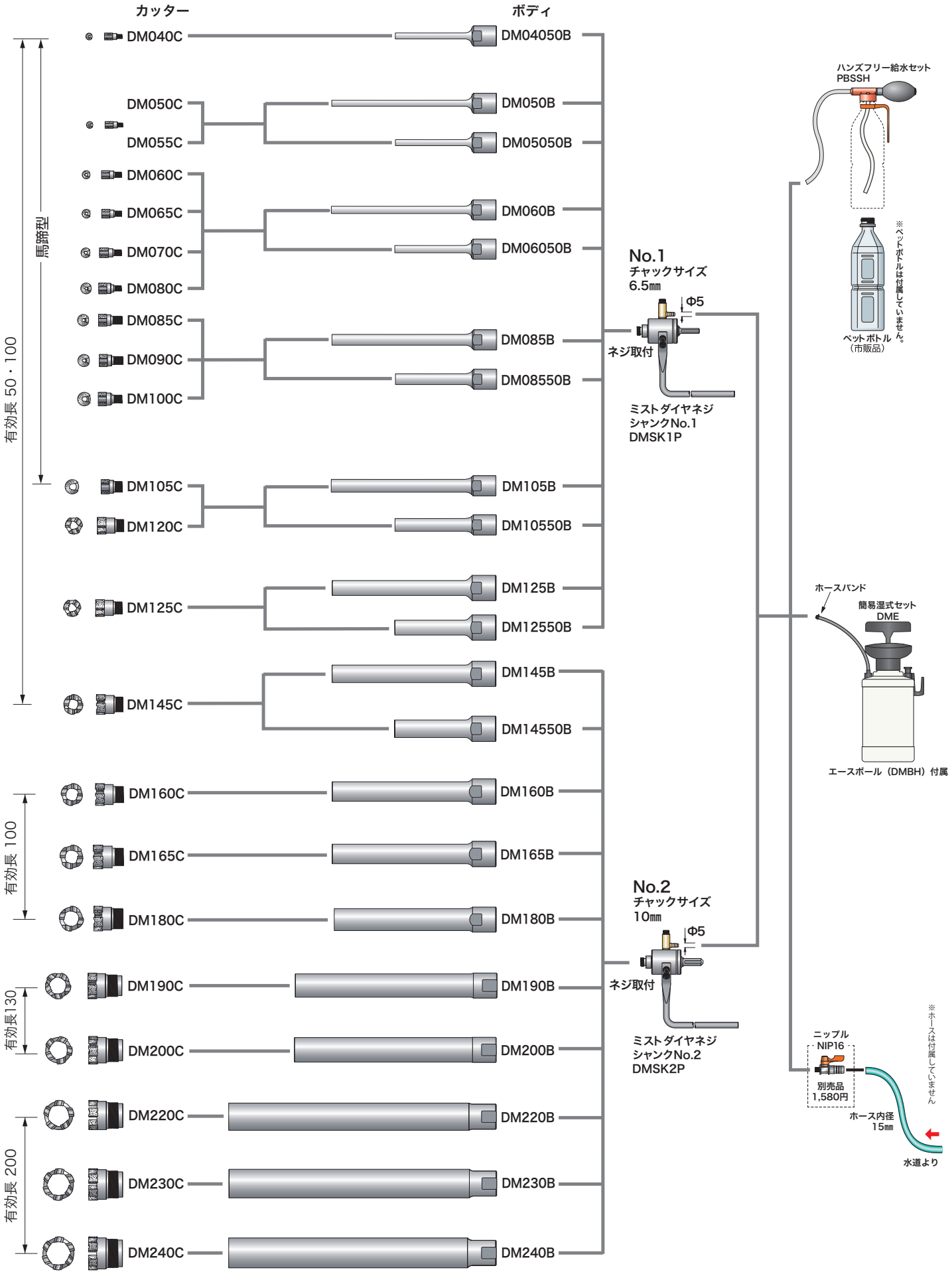
湿式 石材・コンクリート・磁器タイル・大理石用